fiche produit

article n° 96.052.4553.1

# connecteur RST20I5S S1 ZR3 V SW

RST® CLASSIC connecteur, droit, nombre de pôles 5, mâle, type de connexion connexion à vis, tension nominal 250 V / 400 V, courant nominal 20 A, diamètre du câble 13 - 18 mm, couleur de codage / insert de contact noir



| | |
|---|---|
| article n° | 96.052.4553.1 |
| EAN | 4015573875937 |
| unité de commande | 100 pièce(s) |

## certificats/approbations

## données techniques

**remarque**

| | |
|---|---|
| remarque | les raccords à vis de tous les RST® conviennent au raccordement de conducteurs non préparés (sans embouts) conformément à la norme EN 60999-1. |

**général**

| | |
|---|---|
| courant nominal | 20 A |
| tension nominal | 250 V / 400 V |
| tension nominale d'impultion | 4 kV |
| soulagement de la tension | oui |
| degré de pollution | 3 |
| verrouillable | autobloquant (peut être desserré à l'aide d'un outil) |
| couleur de codage / insert de contact | noir |
| marquage des pôles | 3, N, PE, 2, 1 |
| couleur du boîtier avec décharge de traction | noir |
| RAL-Nummer Codierung/Kontakteinsatz | 9005 |

**données de connexion**

| | |
|---|---|
| diamètre du câble max. | 18 mm |
| diamètre du câble min. | 13 mm |
| section de raccordement solide mm² max. | 4 mm² |
| section de raccordement solide mm² min. | 0,75 mm² |
| section de raccordement multifilaire max. | 4 mm² |
| section de connexion à fils fins mm² min | 0,75 mm² |
| terminaison par pôle | 1 |
| section de conducteur souple mini. (mm²) | 0,75 mm² |
| section de connexion toronnée mm² max. | 4 mm² |
| longueur de dégainage | 37 mm |
| longueur de la bande de fil | 8 mm |

**version**

| | |
|---|---|
| version | mâle |
| type de connexion | connexion à vis |

| | |
|---|---|
| classe de protection (IP) | IP66/68 (3m;2h) /IP69 |

**matériel**

| | |
|---|---|
| matériau du boîtier | polyamide |
| sans halogène | oui |
| matériel de contact | CuZn |
| résistance au feu | 0,361 kWh/St |
| partie isolante Résistance à la température continue | 100 °C |
| traitement de surface | plaqué argent |

**dimensions**

| | |
|---|---|
| longueur | 94,6 mm |
| largeur | 35,4 mm |
| hauteur | 35,4 mm |

## accessoires

| article n° | type | description |
|---|---|---|
| 05.565.9953.1 | bouchon pour connecteur mâle SW | RST20i5/4 Bouchon pour obturer les connecteurs mâles non utilisés, avec languette de fixation, couleur noir |
| 99.532.0000.7 | bouchon pour connecteur mâle SW | RST20i5/4 Bouchon pour obturer les connecteurs mâles non utilisés, avec languette de fixation, couleur gris noir |

## modules compatibles

| article n° | type | description |
|---|---|---|
| 96.050.0153.1 | distributeur RST20I5B 3P1 F VG SW | RST® CLASSIC distributeur, connexion parallèle, avec option de montage, nombre de pôles 5, tension nominal 250 V / 400 V, courant nominal 20 A, nombre d'entrées 1, nombre de sorties 3, couleur de codage / insert de contact noir |
| 96.051.5053.1 | connexion de périphériques RST20I5S B1 M01 SW | RST® CLASSIC connexion de périphériques, standard, droit, M25, nombre de pôles 5, version prise de courant, type de connexion connexion à vis, tension nominal 250 V / 400 V, courant nominal 20 A, couleur de codage / insert de contact noir |
| 96.051.4553.1 | connecteur RST20I5S B1 ZR3 SW | RST® CLASSIC connecteur, droit, nombre de pôles 5, prise de courant, type de connexion connexion à vis, tension nominal 250 V / 400 V, courant nominal 20 A, diamètre du câble 13 - 18 mm, couleur de codage / insert de contact noir |
| 96.051.6153.1 | connexion de périphériques RST20I5S B1 M03 SW | RST® CLASSIC connexion de périphériques, modulaire, droit, M16, nombre de pôles 5, version prise de courant, type de connexion connexion à vis, tension nominal 250 V / 400 V, courant nominal 20 A, couleur de codage / insert de contact noir |
| 96.051.6053.1 | connexion de périphériques RST20I5S B1 M00 SW | RST® CLASSIC connexion de périphériques, modulaire, droit, M20, nombre de pôles 5, version prise de courant, type de connexion connexion à vis, tension nominal 250 V / 400 V, courant nominal 20 A, couleur de codage / insert de contact noir |
| 96.053.6053.1 | connexion de périphériques RST20I5S B1 M90 SW | RST® CLASSIC connexion de périphériques, modulaire, avec un angle de 90°, M20, nombre de pôles 5, version prise de courant, type de connexion connexion à vis, tension nominal 250 V / 400 V, courant nominal 20 A, couleur de codage / insert de contact noir |
| 96.053.6253.1 | connexion de périphériques RST20I5S B1 M91 SW | RST® CLASSIC connexion de périphériques, modulaire, avec un angle de 90°, M25, nombre de pôles 5, version prise de courant, type de connexion connexion à vis, tension nominal 250 V / 400 V, courant nominal 20 A, couleur de codage / insert de contact noir |
| 96.055.6153.1 | connexion de périphériques RST20I5S B1 M13 SW | RST® CLASSIC connexion de périphériques, modulaire, avec un angle de 7°, M16, nombre de pôles 5, version prise de courant, type de connexion connexion à vis, tension nominal 250 V / 400 V, courant nominal 20 A, couleur de codage / insert de contact noir |

dessin technique

## Auslieferungszustand
## delivery status

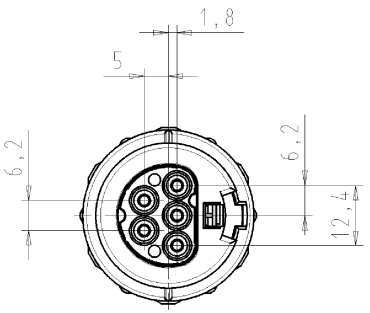


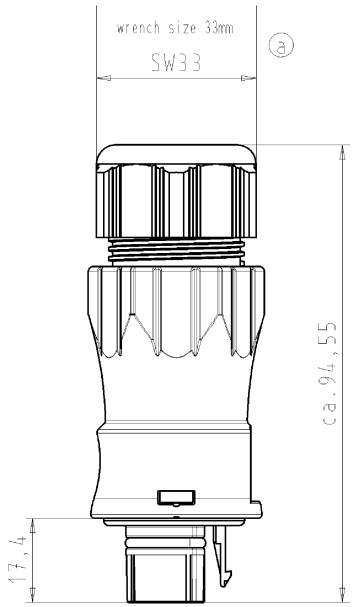


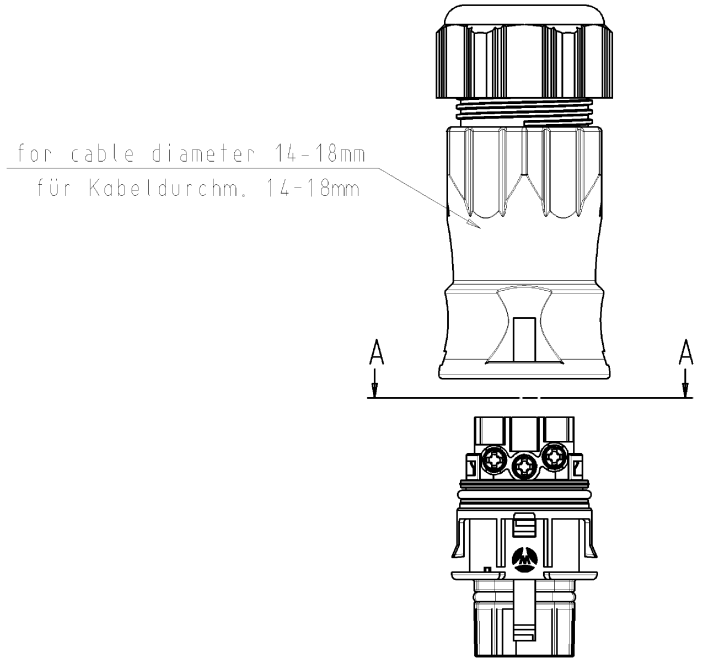


Verpackungseinheit: je 100 Stück
packaging unit: per 100

A-A

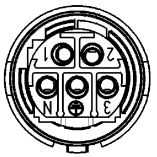

M1:1

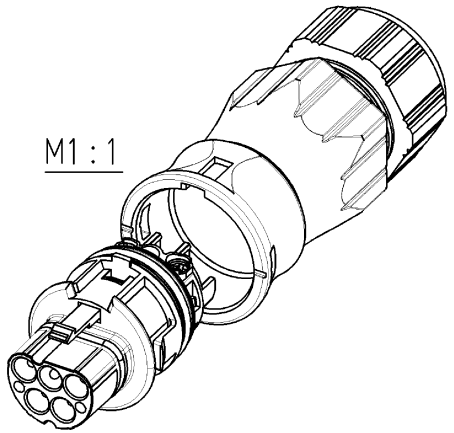

Diese Maße werden bei Abnahme besonders geprüft
Ausschließlich Prüfmaße
Mit /E gekennzeichnete Maße sind nur für interne Zwecke gültig

These dimensions will be especially checked at delivery
Only inspection dimensions
With /E marked dimensions are only valid for internal use

Weitergabe sowie Vervielfältigung dieses Dokuments, Verwertung und Mitteilung seines Inhalts sind verboten, soweit nicht ausdrücklich gestattet.
The reproduction, distribution and utilization of this document as well as the communication of its contents to others without express authorization is prohibited.

| Teile-Nr./ part-nr. | Farbe:/ color: | Type |
|---|---|---|
| 96.052.4553.1 | schwarz, ähnl. RAL 9005/ black, similar to RAL 9005 | RST20I5S S1 ZR3 V SW |
| 96.052.4553.0 | lichtgrau, ähnl.RAL 7035/ lightgrey, similar to RAL 7035 | RST20I5S S1 ZR3 V GL |

Toleranz nach DIN 7167/Tolerance system acc. to DIN 7167.
(This DIN-standard desbribes the envelope principle. According to the envelope principle the deviations of form and parallelism are limited by the size tolerances).

nein/no ☒ Stoffverbots- und Deklarationsliste nach OU-TGM-05/03 ist einzuhalten.
Conformity with Wieland document OU-TGM-05/03 (list of prohibited / declarable hazardous substances) to be declared!

Freitoleranz nach General tolerance

CAD - Zeichnung, keine manuellen Änderungen
CAD - drawing, no manual modifications allowed

1.Verwendung: First Use: -

Blatt: Sheet: 1 von of 1

Werkstoff/Material

Maßstab/Scale 1:1

Vol. mm³ Dfl./Surf. mm²

| | Tag/Date | Name |
|---|---|---|
| 2005 | | |
| gezeichnet drawn | 13.12. | Kneitz |
| geprüft checked | - | - |
| Normgeprüft Stand. check | - | - |

Zeichnung Nr./Drawing No. T 96.052.4553.0 01K Index a

Maße in mm/Dimensions are in mm

Ersatz für/Replacement for: -

a 21.02.2006/ Index Datum / Blatt Date / Sheet

Änderung/Revision

wieland
Elektrische Verbindungen

Type siehe Tabelle

Benennung/Title
STECKERTEIL_MIT_ZUGENTLASTUNG
male connector with cord grip
Schraubanschluß ohne Drahtschutz/screw-connection without wire protection
Standardkodierung O/standard-keying O (250V/400V/20A)

OU-PEM-08/91

9605245530O1K_4 G4W1019 Kneitz 2006-02-21T09:49:13 1.000