fiche produit

article n° 96.052.4053.1

connecteur RST20I5S S1 ZR1 V SW

RST® CLASSIC connecteur, droit, nombre de pôles 5, mâle, type de connexion connexion à vis, tension nominal 250 V / 400 V, courant nominal 20 A, diamètre du câble 6 - 10 mm, couleur de codage / insert de contact noir



article n°	96.052.4053.1
EAN	4015573862128
unité de commande	100 pièce(s)

certificats/approbations

données techniques

remarque

remarque	les raccords à vis de tous les RST® conviennent au raccordement de conducteurs non préparés (sans embouts) conformément à la norme EN 60999-1.

général

courant nominal	20 A
tension nominal	250 V / 400 V
tension nominale d'impultion	4 kV
soulagement de la tension	oui
degré de pollution	3
verrouillable	autobloquant (peut être desserré à l'aide d'un outil)
couleur de codage / insert de contact	noir
Marquage de pôle	3, N, PE, 2, 1
couleur du boîtier avec décharge de traction	noir
RAL-Nummer Codierung/Kontakteinsatz	9005

données de connexion

diamètre du câble max.	10 mm
diamètre du câble min.	6 mm
section de raccordement solide mm² max.	4 mm²
section de raccordement solide mm² min.	0,75 mm²
section de raccordement multifilaire max.	4 mm²
section de connexion à fils fins mm² min	0,75 mm²
terminaison par pôle	1
section de conducteur souple mini. (mm²)	0,75 mm²
section de connexion toronnée mm² max.	4 mm²
longueur de dégainage	26,5 mm
longueur de la bande de fil	8 mm

version

version	mâle
type de connexion	connexion à vis

classe de protection (IP)	IP66/68 (3m;2h) /IP69

matériel

matériau du boîtier	polyamide
sans halogène	oui
matériel de contact	CuZn
résistance au feu	0,286 kWh/St
partie isolante Résistance à la température continue	100 °C
traitement de surface	plaqué argent

dimensions

longueur	78,4 mm
largeur	34,6 mm
hauteur	34,6 mm

accessoires

article n°	type	description
05.565.9953.1	bouchon pour connecteur mâle SW	RST20i5/4 Bouchon pour obturer les connecteurs mâles non utilisés, avec languette de fixation, couleur noir
99.532.0000.7	bouchon pour connecteur mâle SW	RST20i5/4 Bouchon pour obturer les connecteurs mâles non utilisés, avec languette de fixation, couleur gris noir

modules compatibles

article n°	type	description
96.050.0153.1	distributeur RST20I5B 3P1 F VG SW	RST® CLASSIC distributeur, connexion parallèle, avec option de montage, nombre de pôles 5, tension nominal 250 V / 400 V, courant nominal 20 A, nombre d'entrées 1, nombre de sorties 3, couleur de codage / insert de contact noir
96.051.5053.1	connexion de périphériques RST20I5S B1 M01 SW	RST® CLASSIC connexion de périphériques, standard, droit, M25, nombre de pôles 5, version prise de courant, type de connexion connexion à vis, tension nominal 250 V / 400 V, courant nominal 20 A, couleur de codage / insert de contact noir
96.051.4053.1	connecteur RST20I5S B1 ZR1 SW	RST® CLASSIC connecteur, droit, nombre de pôles 5, prise de courant, type de connexion connexion à vis, tension nominal 250 V / 400 V, courant nominal 20 A, diamètre du câble 6 - 10 mm, couleur de codage / insert de contact noir
96.051.6153.1	connexion de périphériques RST20I5S B1 M03 SW	RST® CLASSIC connexion de périphériques, modulaire, droit, M16, nombre de pôles 5, version prise de courant, type de connexion connexion à vis, tension nominal 250 V / 400 V, courant nominal 20 A, couleur de codage / insert de contact noir
96.051.6053.1	connexion de périphériques RST20I5S B1 M00 SW	RST® CLASSIC connexion de périphériques, modulaire, droit, M20, nombre de pôles 5, version prise de courant, type de connexion connexion à vis, tension nominal 250 V / 400 V, courant nominal 20 A, couleur de codage / insert de contact noir
96.053.6053.1	connexion de périphériques RST20I5S B1 M90 SW	RST® CLASSIC connexion de périphériques, modulaire, avec un angle de 90°, M20, nombre de pôles 5, version prise de courant, type de connexion connexion à vis, tension nominal 250 V / 400 V, courant nominal 20 A, couleur de codage / insert de contact noir
96.053.6253.1	connexion de périphériques RST20I5S B1 M91 SW	RST® CLASSIC connexion de périphériques, modulaire, avec un angle de 90°, M25, nombre de pôles 5, version prise de courant, type de connexion connexion à vis, tension nominal 250 V / 400 V, courant nominal 20 A, couleur de codage / insert de contact noir
96.055.6153.1	connexion de périphériques RST20I5S B1 M13 SW	RST® CLASSIC connexion de périphériques, modulaire, avec un angle de 7°, M16, nombre de pôles 5, version prise de courant, type de connexion connexion à vis, tension nominal 250 V / 400 V, courant nominal 20 A, couleur de codage / insert de contact noir

dessin technique

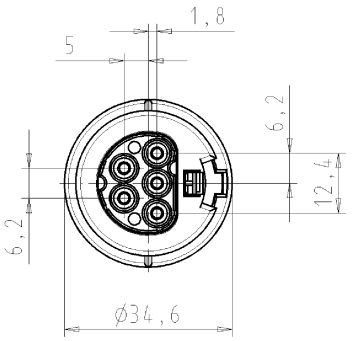

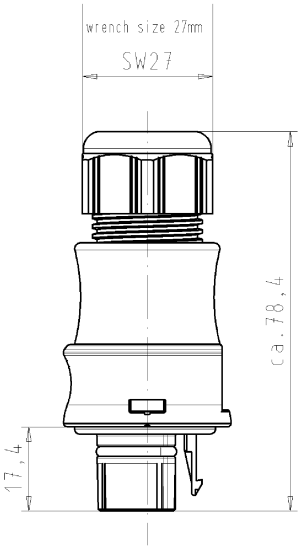

These dimensions will be especially checked at delivery
Only inspection dimensions
With /Æ marked dimensions are only valid for internal use

Diese Maße werden bei Abnahme besonders geprüft
Ausschließlich Prüfmaße
Mit /Æ gekennzeichnete Maße sind nur für interne Zwecke gültig

Auslieferungszustand
delivery status

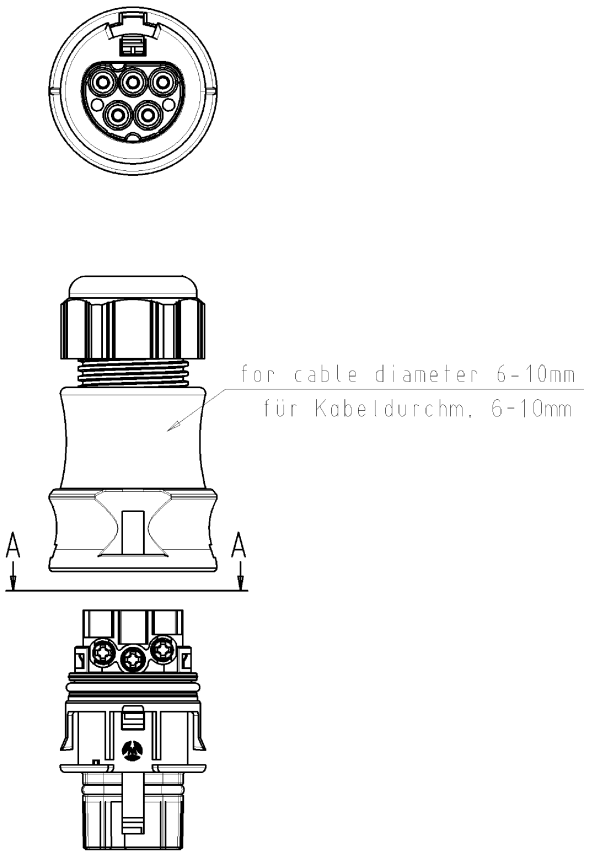

Verpackungseinheit: je 100 Stück
packaging unit: per 100

A-A

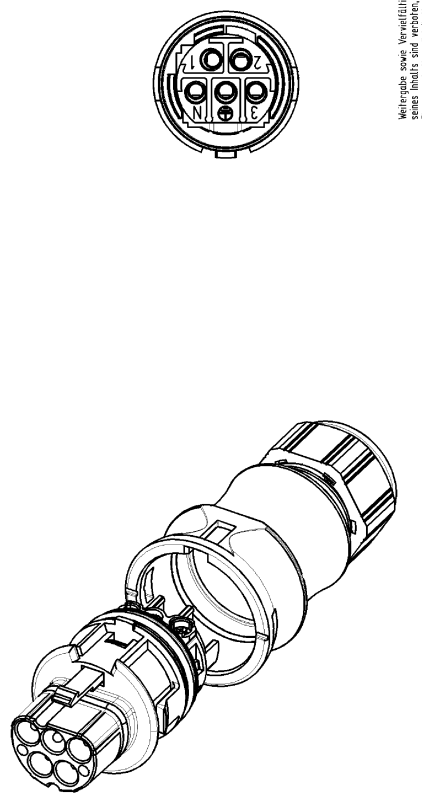

Weitergabe sowie Vervielfältigung dieses Dokuments, Verwertung und Mitteilung seines Inhalts sind verboten, soweit nicht ausdrücklich gestattet.
The reproduction, distribution and utilization of this document as well as the communication of its contents to others without express autorization is prohibited.

Teile-Nr./ part-nr.	Farbe:/ color:	Type
96.052.4053.1	schwarz, ähnl. RAL 9005/ black, similar to RAL 9005	RST2015S S1 ZR1 V SW
96.052.4053.0	lichtgrau, ähnl.RAL 7035/ lightgrey, similar to RAL 7035	RST2015S S1 ZR1 V GL

Tolerierung nach DIN 7167/Tolerance system acc. to DIN 7167.
[This DIN-standard desbribes the envelope principle. According to the envelope principle the deviations of form and parallelism are limited by the size tolerances].

nein/no ☒ Stoffverbots- und Deklarationsliste nach UU-TQM-05/03 ist einzuhalten.
Conformity with Wieland document UU-TQM-05/03 [list of prohibited / declarable hazardous substances] to be declared!

Freitoleranz nach
General tolerance

CAD - Zeichnung, keine manuellen Änderungen
CAD - drawing, no manual modifications allowed

1.Verwendung: -
First Use:

Blatt: 1 von 1
Sheet: 1 of 1

	/	Werkstoff/Material	2005	Tag/Date	Name	T	Zeichnung Nr./Drawing No.	Index
	/		gezeichnet drawn	24.08.	Kneitz		96.052.4053.0 01K	a
	/	Maßstab/Scale	geprüft checked	-	-			
	/	1:1	Normgepr. Stand. check	-	-		Maße in mm/Dimensions are in mm	
	/	Vol. mm³ Ofl./Surf. mm²	Ersatz für/Replacement for: -					
a	02.12.2005/	wieland Elektrische Verbindungen	Type	Benennung/Title				
Index	Datum / Blatt Date / Sheet		siehe Tabelle	STECKERTEIL_MIT_ZUGENTLASTUNG male connector with cord grip Schraubanschluß ohne Drahtschutz/screw-connection without wire protection Standardkodierung 0/standard-keying 0 (250V/400V/20A)				
Änderung/Revision								

96052405300 1K_4 CADW1019 Kneitz 2005-12-02T13:13:45 1.000

QU-PEM-08/91