fiche produit

article n° 92.051.5653.0

adaptateur câble plat GST18I5I B1H F7V PB02

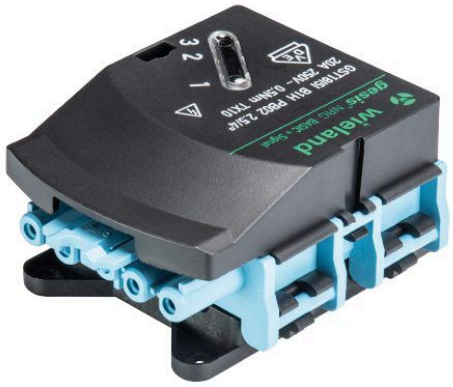

article n°	92.051.5653.0
EAN	4049088400766
unité de commande	5 pièce(s)

certificats/approbations

données techniques

général

courant nominal	20 A
classe de protection (IP)	IP40
codage mécanique Code	code 2
Marquage de pôle	L, N, PE, D1, D2
couleur de codage / insert de contact	bleu pastel
couleur du boîtier	noir
verrouillable	autobloquant (peut être desserré à l'aide d'un outil)

données techniques

courant nominal	20 A
nombre de pôles	5
classe de protection (IP)	IP40
version	tapez
prise de phase	L1-L3
Marquage de pôle	L, N, PE, D1, D2
codage mécanique	code 2
couleur de codage / insert de contact	bleu pastel
couleur du boîtier	noir
transparent	non
mécanisme de verrouillage	serrage central
partie de contact permanente à haute température	100 °C
résistance au feu	0,588 kWh/St
sans halogène	oui
matériel de contact	CuZn
sélection de phase	oui
longueur	89,5 mm
hauteur	37,2 mm
largeur	61 mm

version

version	tapez
prise de phase	L1-L3

matériel

sans halogène	oui
matériel de contact	CuZn
résistance au feu	0,588 kWh/St

dimensions

longueur	89,5 mm
largeur	61 mm
hauteur	37,2 mm

dessin technique

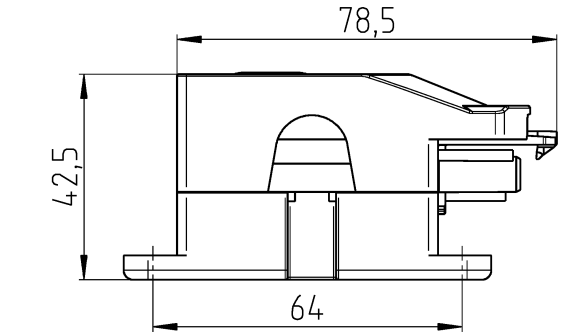

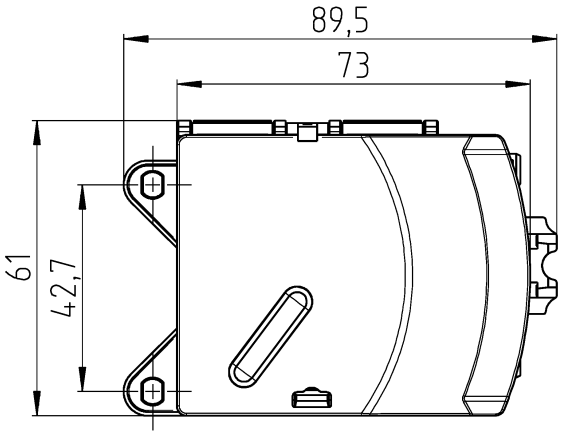

Auslieferungszustand
/delivery status

1:2

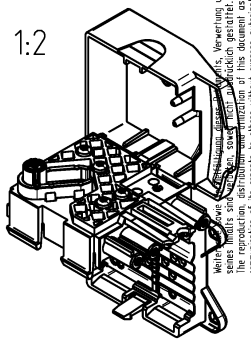

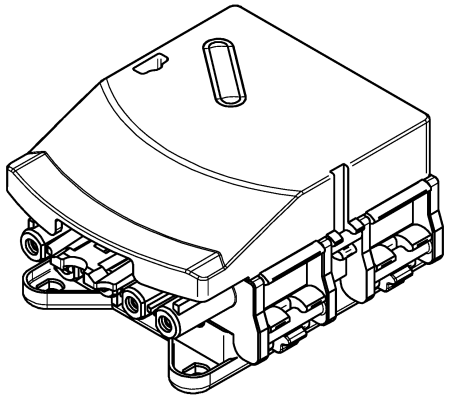

Weitergabe sowie Vervielfältigung dieses Dokuments, Verwertung und Mitteilung seines Inhalts sind verboten, soweit nicht ausdrücklich gestattet. The reproduction, distribution and utilization of this document as well as the communication of its contents to others without express authorization is prohibited.

These dimensions will be especially checked at delivery
Only inspection dimensions
With /E marked dimensions are only valid for internal use

Diese Maße werden bei Abnahme besonders geprüft
Ausschließlich Prüfmaße
Mit /E gekennzeichnete Maße sind nur für interne Zwecke gültig

Tolerierung Size ISO 14405 Ⓔ / Tolerance system Size ISO 14405 Ⓔ. (This ISO-standard describes the envelope principle. According to the envelope principle the deviations of form and parallelism are limited by the size tolerances).						ja/yes ☒	Stoffverbots- und Deklarationsliste nach WN 5020.010 ist einzuhalten. Conformity with Wieland document WN 5020.010 e (list of prohibited / declarable hazardous substances) to be declared!
Freitoleranz nach General tolerance			CAD - Zeichnung, keine manuellen Änderungen CAD - drawing, no manual modifications allowed			1. Verwendung: First Use:	Blatt: 1 von 1 Sheet: 1 of 1
/		Werkstoff / Material		Tag/Date	Name	Zeichnung Nr. / Drawing No.	Index
/			gezeichnet drawn	17.02.2017	Horst	92.051.5653.0 13K	
/	Maßstab / Scale 1:1		geprüft checked				
/			Normgeor. Stand. check			Maße in mm / Dimensions are in mm	
/	Vol. mm³	Oft./Srf. mm²	Ersatz für / Replacement for:				
/	wieland www.wieland-electric.com		Type gesisNRG	Bennenung/Title BUCHSENTEIL Kombiabgriff 7-polig PB			
/							
Index / Datum / Blatt Date / Sheet							
Änderung / Revision							