Weitergabe sowie Vervielfältigung dieses Dokuments, Verwertung und Mitteilung seines Inhalts sind verboten, soweit nicht ausdrücklich gestattet.
The reproduction, distribution and utilization of this document as well as the communication of its conents to others without express authorization is prohibited.

These dimensions will be especially checked at delivery
Only inspection dimensions
With /E marked dimensions are only valid for internal use

Diese Maße werden bei Abnahme besonders geprüft
Ausschließlich Prüfmaße
Mit /E gekennzeichnete Maße sind nur für interne Zwecke gültig

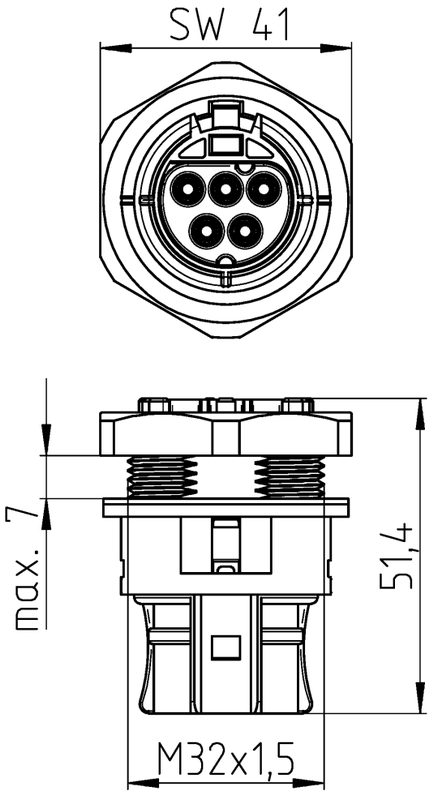

Auslieferungszustand
delivered condition

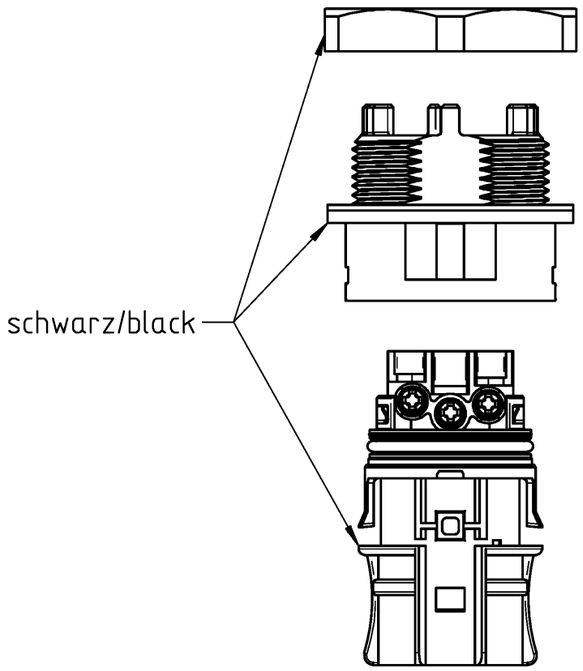

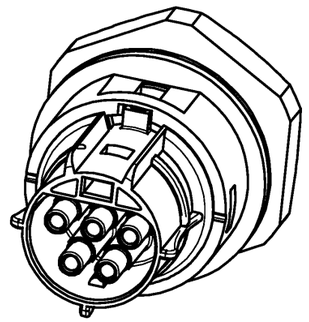

Öffnungsmassbild siehe 96.071.6353.1 14K
opening dimension see 96.071.6353.1 14K

Weitere Daten siehe KATALOG oder eKATALOG. Additional data see CATALOG or eCATALOG.						www.wieland-electric.com eshop.wieland-electric.com
Tolerierung Size ISO 14405 Ⓔ / Tolerance system Size ISO 14405 Ⓔ. (This ISO-standard describes the envolope principle. According to the envolope principle the deviations of form and parallelism are limited by the size tolerances).					ja/yes ☒ Stoffverbots- und Deklarationsliste nach WN 5020.010 ist einzuhalten. Conformity with Wieland document WN 5020.010 e (list of prohibited / declarable hazardous substances) to be declared!	
Freitoleranz nach General tolerance		CAD - Zeichnung, keine manuellen Änderungen CAD - drawing, no manual modifications allowed			1. Verwendung: First Use:	Blatt: 1 von 1 Sheet: 1 of 1
/ / / / / / / /	Maßstab / Scale 1:1	Werkstoff / Material		Tag/Date	Name	Zeichnung Nr. / Drawing No. 96.051.6353.1 13K — Index
			gezeichnet drawn	22.09.2020	Duetsch T .	
			geprüft checked			
			Normgepr. Stand. check			Maße in mm / Dimensions are in mm
	Vol. mm³	Ofl./Srf. mm²	Ersatz für / Replacement for:			
Index / Datum / Blatt Date / Sheet / Änderung / Revision	wieland www.wieland-electric.com		Type RST2015S B1 M02V SW	Bennenung/Title BUCHSENADAPTER M32 Schraubanschl. ohne Drahtschutz/screw connection without wire protection Kodierung 0 (250/400V/20A)		